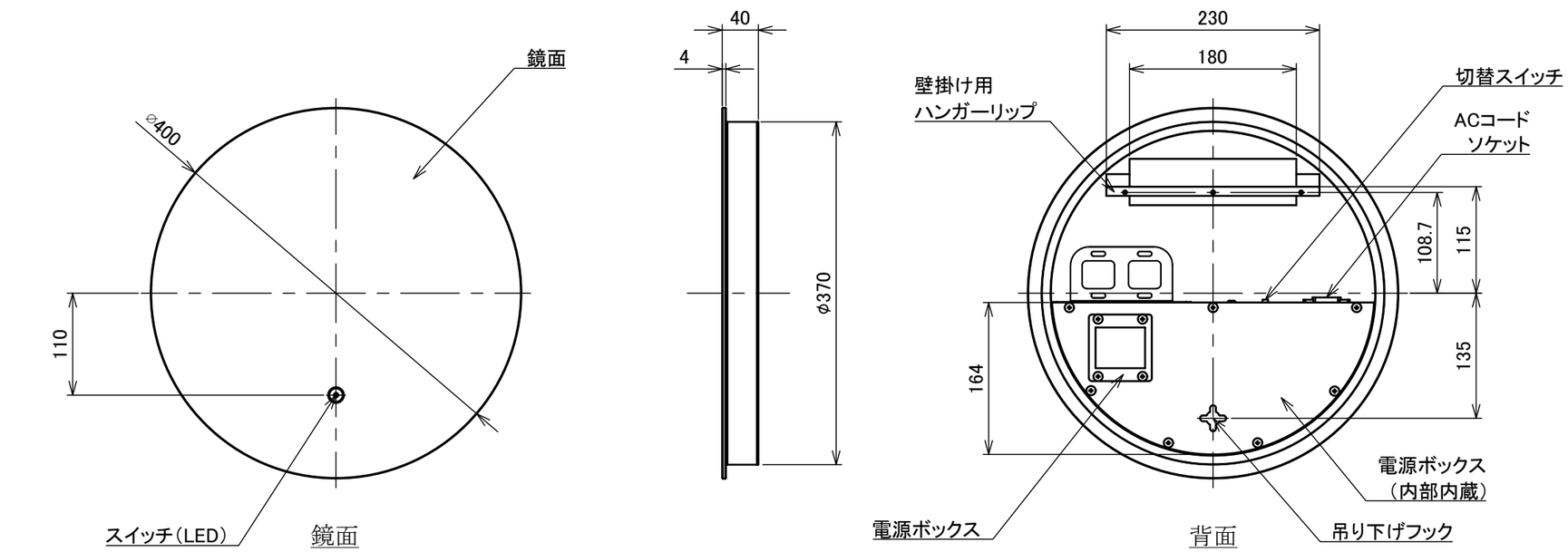

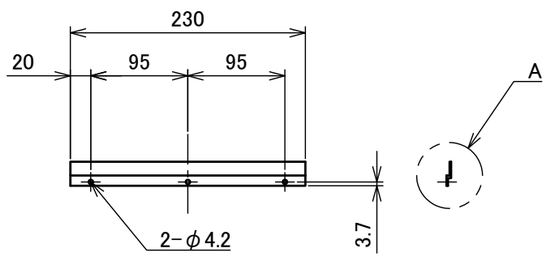

取付金具(L230)

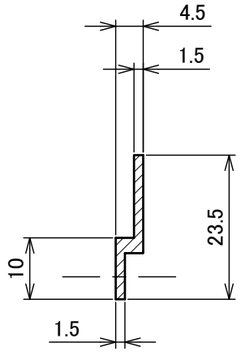

A部詳細図(S=1:1)

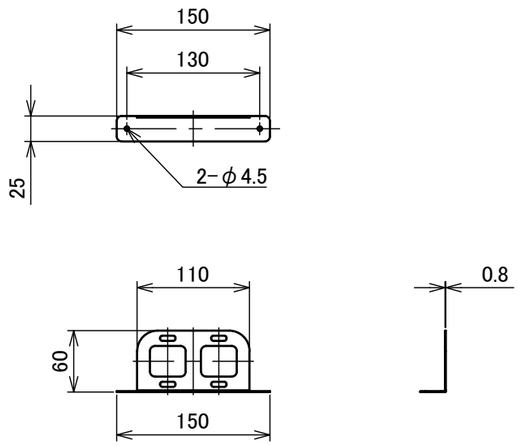

L字金具

付属品

取付用ねじ	M4×45㎜	:4本
プラグ	D7×38㎜	:4本
取付用金具	L230	:1本
ACコード		:1本

注記

1).記載内容について予告なく変更する場合があります。

承認 Approved	嶽	処理 Treatment			
		材料 Material			
		個数 Q'ty		重量 Weight	3.3kg
設計 Designed	濱野	尺度 Scale	1:6		
製図 Drawn		作成 Date	2024.5.29	単位 Unit	mm

FLOBAL CORPORATION

型式 Model	LM-414
品名 Name	LEDミラー φ400
図番 Drawing No.	A-FS-3367

FLOBAL A3