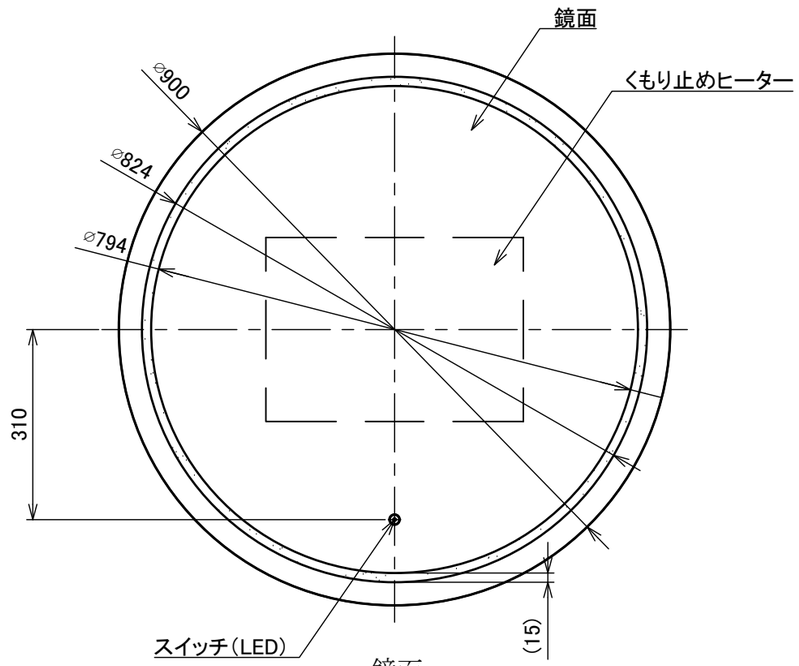

鏡面

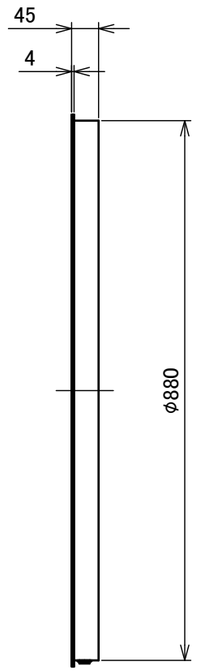

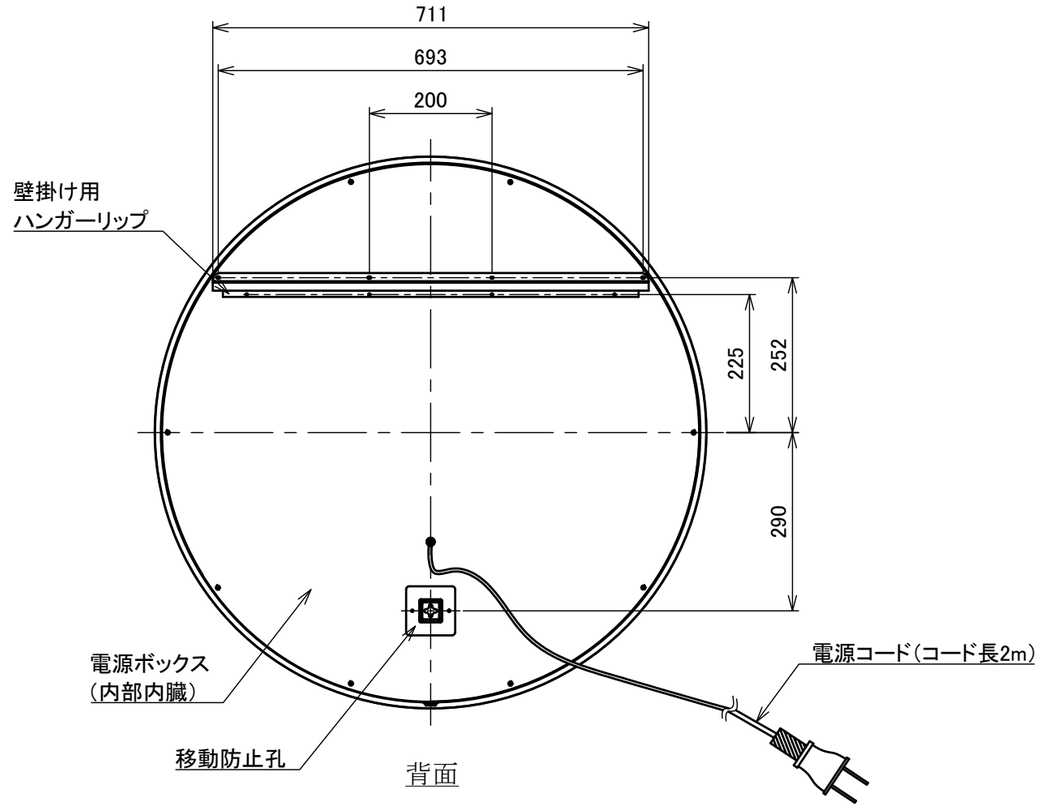

背面

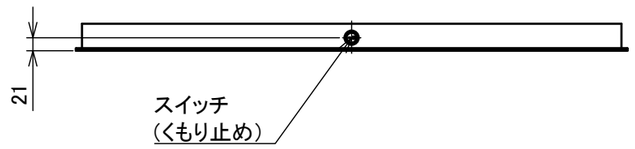

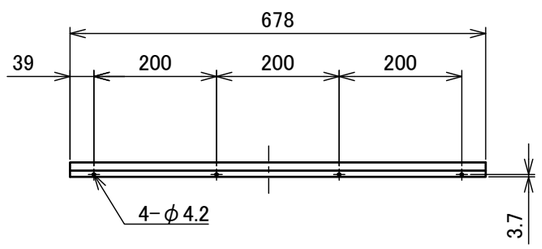

取付金具(L678)

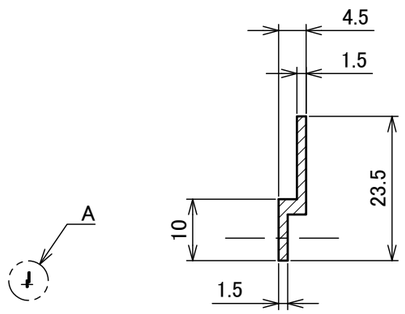

A部詳細図(S=1:1)

付属品
取付用ねじ　M4×45㎜:5本
プラグ　D7×38㎜:5本
取付用金具　L678　:1本

注記
1).記載内容について予告なく変更する場合があります。

承認 Approved	嶽	処理 Treatment			
		材料 Material			
		個数 Q'ty		重量 Weight	11.8kg
設計 Designed	濱野	尺度 Scale	1:10		
製図 Drawn		作成 Date	2024.5.29	単位 Unit	mm

FLOBAL CORPORATION

型式 Model	LM-308
品名 Name	LEDミラー φ900
図番 Drawing No.	A-FS-3360

FLOBAL A3