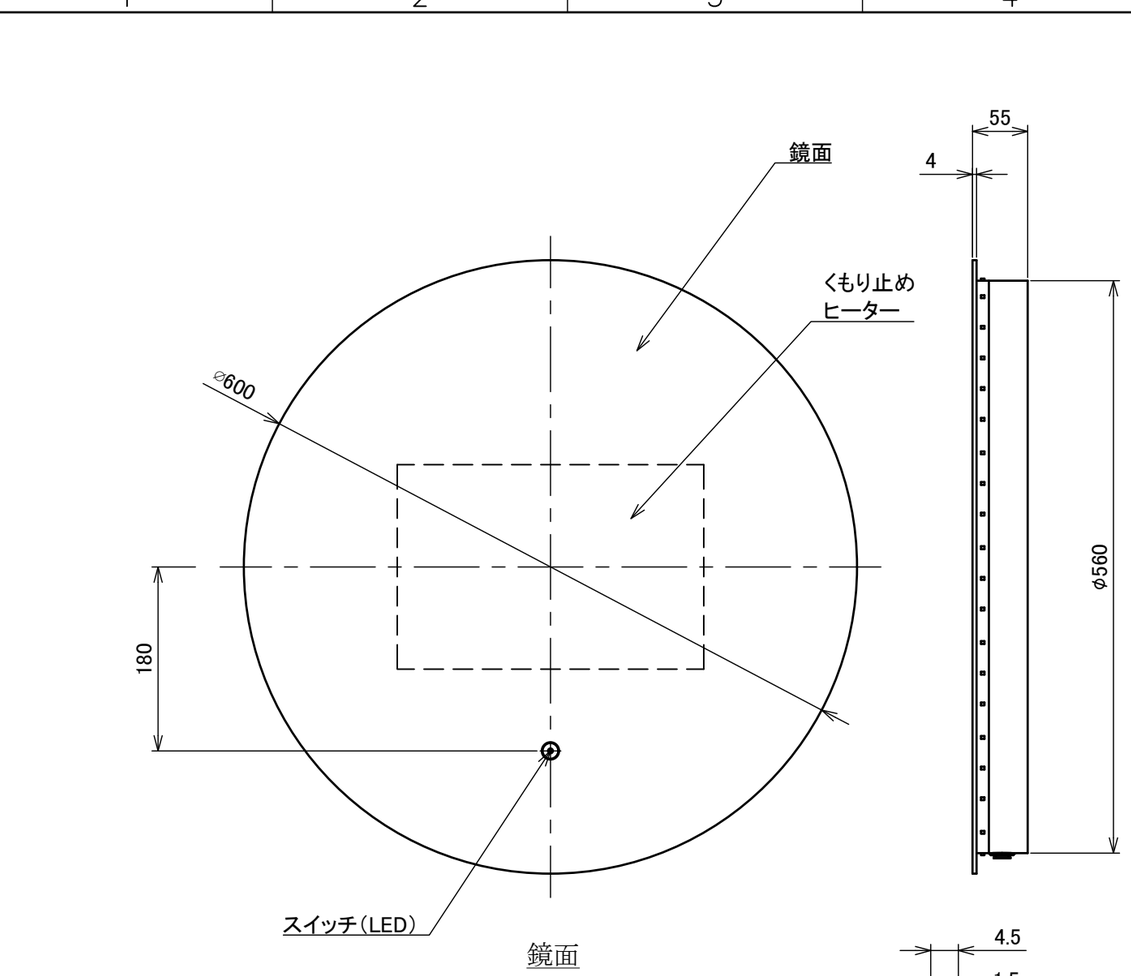

鏡面

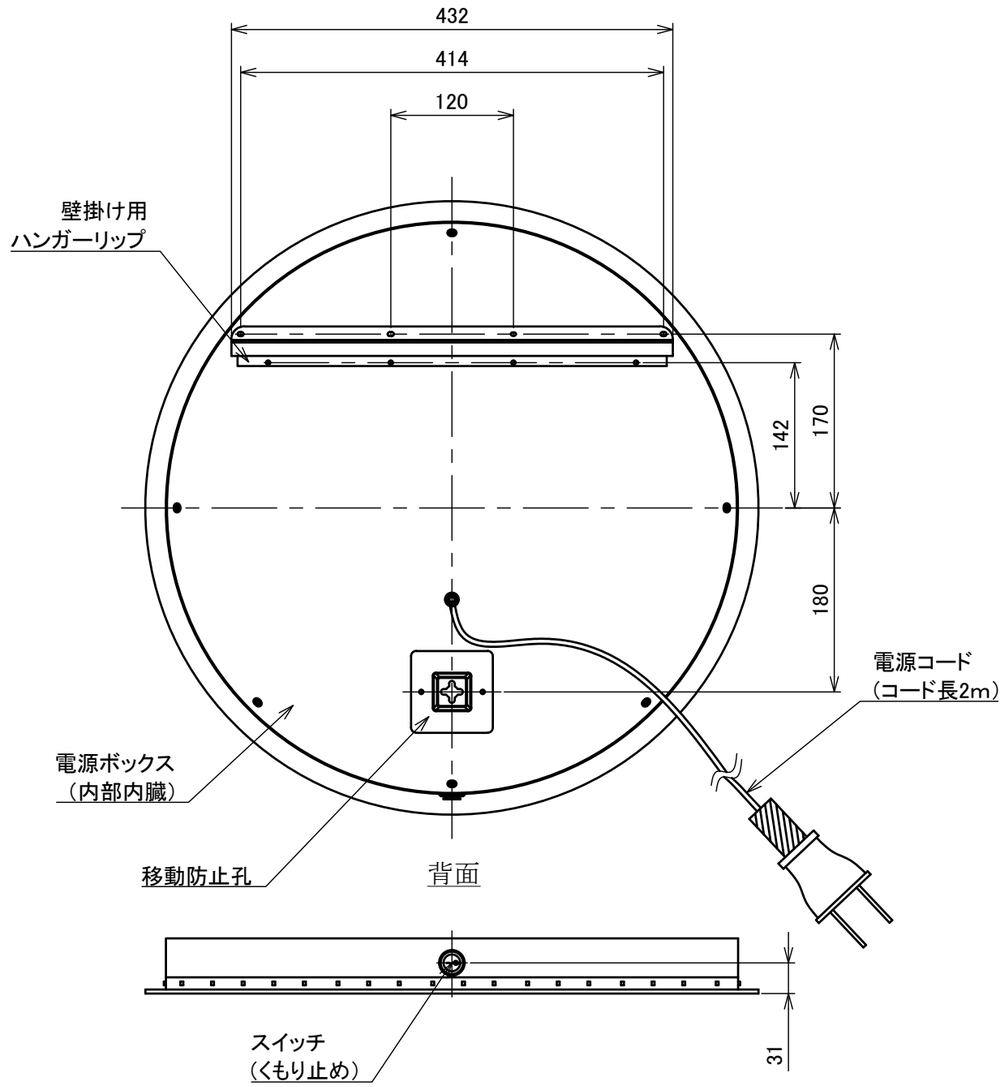

背面

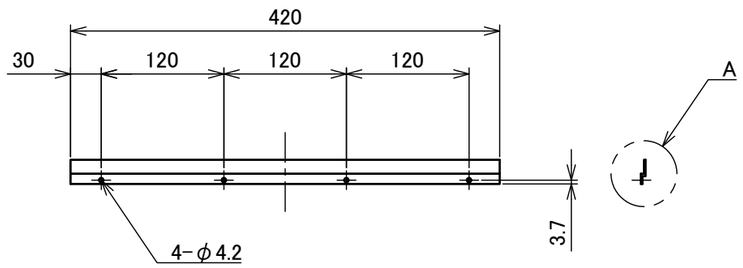

取付金具(L420)

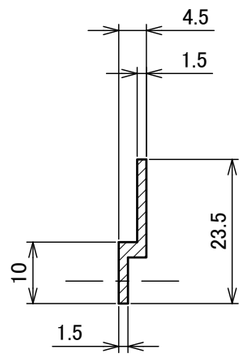

A部詳細図(S=1:1)

付属品

取付用ねじ	M4×45㎜:5本
プラグ	D7×38㎜:5本
取付用金具	L420 :1本

注記

1).記載内容について予告なく変更する場合があります。

承認 Approved	嶽	処理 Treatment			
		材料 Material			
		個数 Q'ty		重量 Weight	6.25kg
設計 Designed	濱野	尺度 Scale	1:6		
製図 Drawn		作成 Date	2024.5.29	単位 Unit	mm

型式 Model: LM-307

品名 Name: LEDミラー φ600

図番 Drawing No.: A-FS-3359

FLOBAL CORPORATION

FLOBAL A3