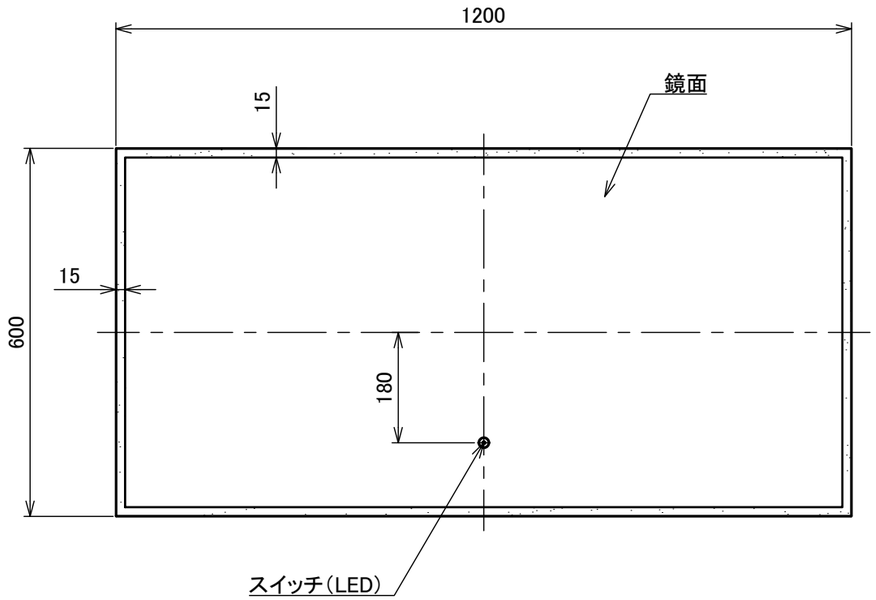

鏡面

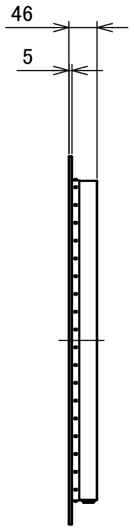

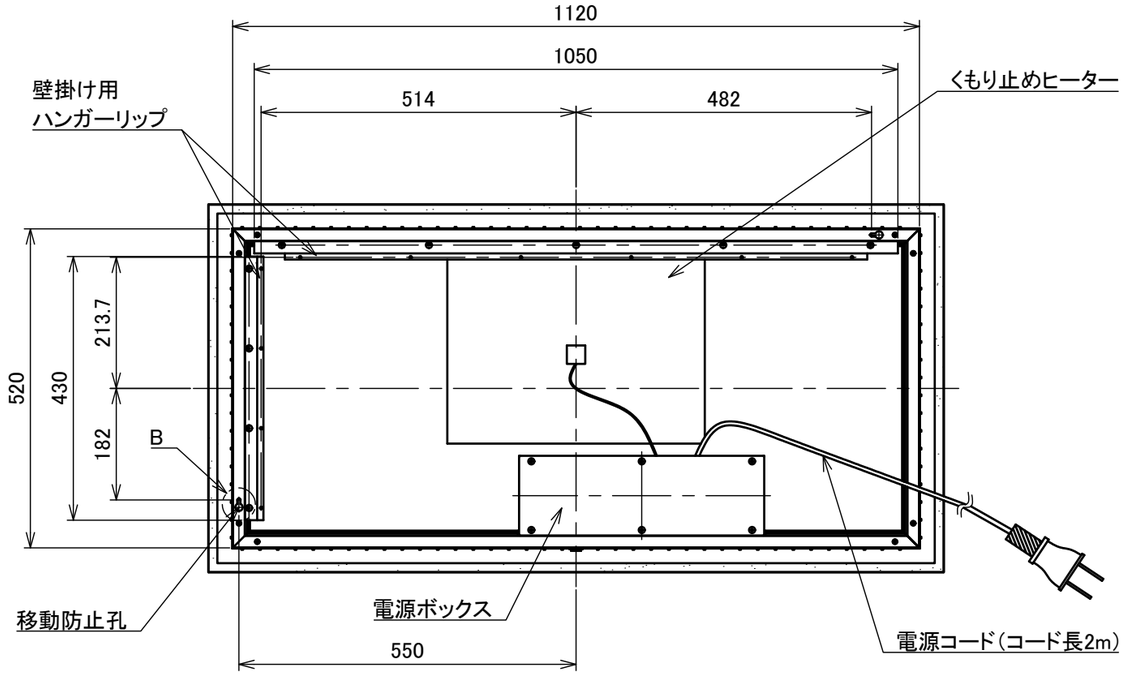

背面

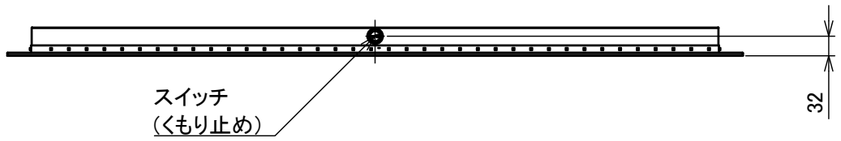

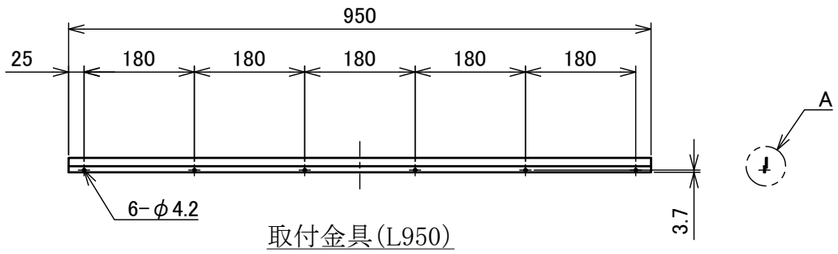

取付金具(L950)

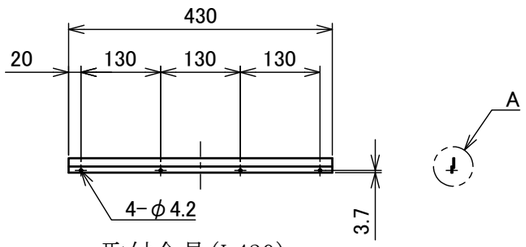

取付金具(L430)

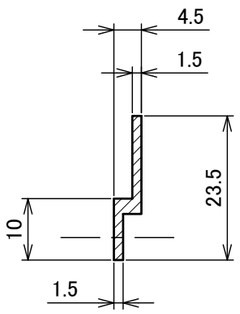

A部詳細図(S=1:1)

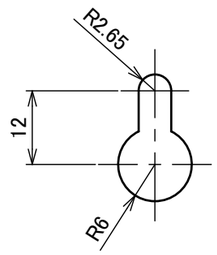

B部詳細図(S=1:1)

付属品

取付用ねじ	M4×45mm	:7本
プラグ	D7×38mm	:7本
取付用金具	L950	:1本
取付用金具	L430	:1本

注記

1).記載内容について予告なく変更する場合があります。

承認 Approved	嶽	処理 Treatment			
		材料 Material			
		個数 Q'ty		重量 Weight	12.3kg
設計 Designed	濱野	尺度 Scale	1:10		
製図 Drawn		作成 Date	2024.5.29	単位 Unit	mm

FLOBAL CORPORATION

型式 Model	LM-303
品名 Name	LEDミラー 1200×600
図番 Drawing No.	A-FS-3356

FLOBAL A3