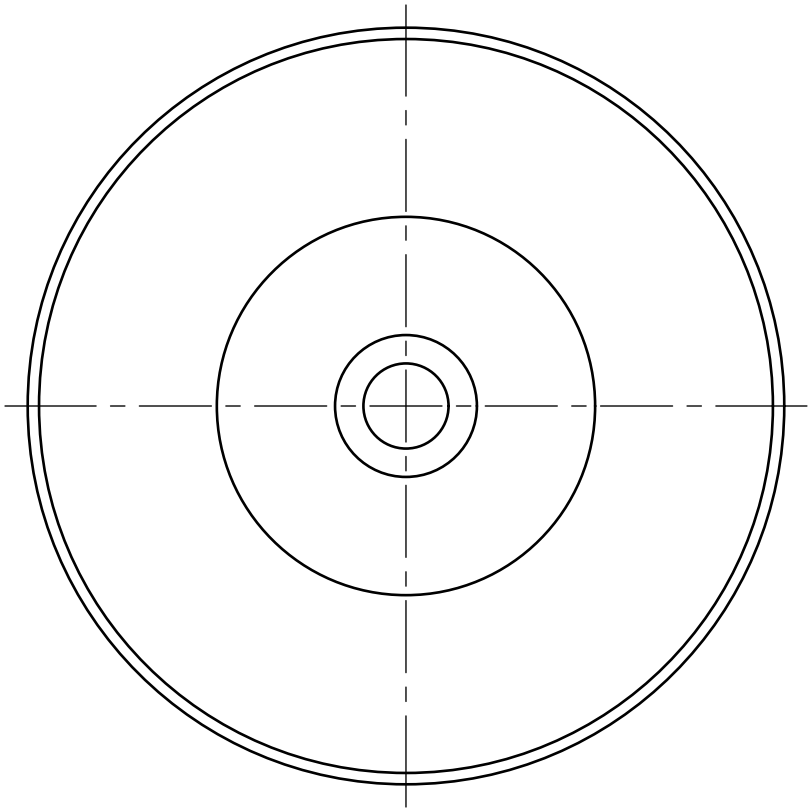

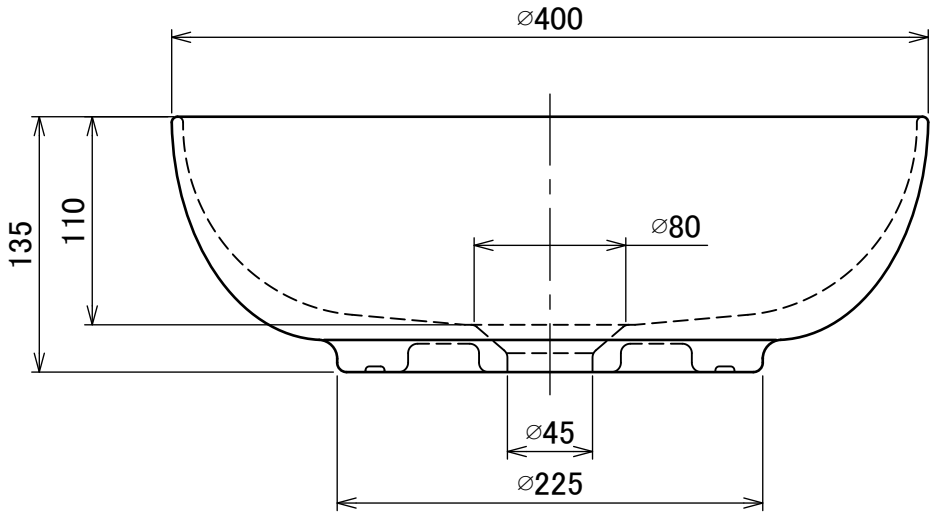

型　式	品　名
B057	エレガントカラー -02
B058	エレガントカラー -03

注記

記載内容について予告なく変更する場合があります。

変更・訂正等の最新情報は“総合情報サイト”に随時掲載しています。

承　認 Approved	末吉	処　理 Treatment				型　式 Model: B057 /他
		材　料 Material	陶磁器			
		個　数 Q'ty		重　量 Weight	7 kg	品　名 Name: 水栓金具取付別タイプ/置き型洗面ボウル エレガントカラー -02 /他
設　計 Designed	伊東	尺　度 Scale	1:4			
製　図 Drawn		作　成 Date	2021.5.10	単　位 Unit	mm	
mizunohana						図　番 Drawing No.: A-FS-2802

FLOBAL A4V