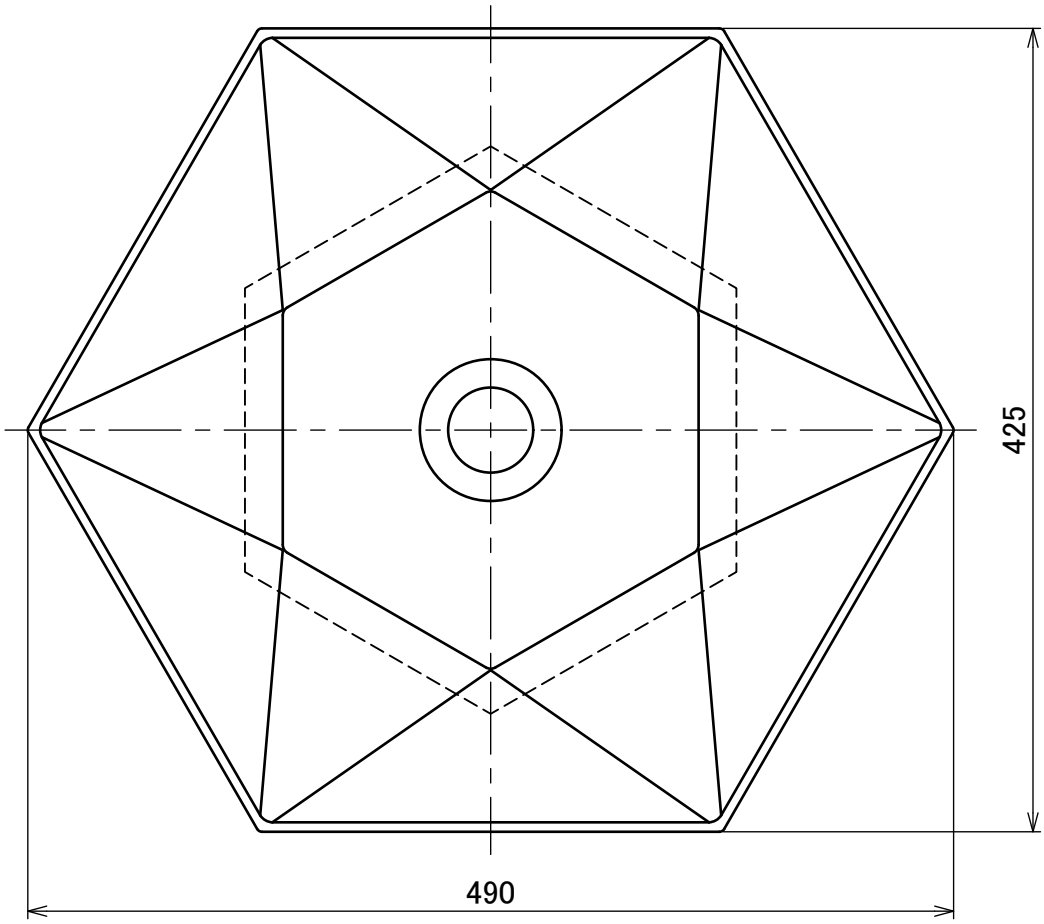

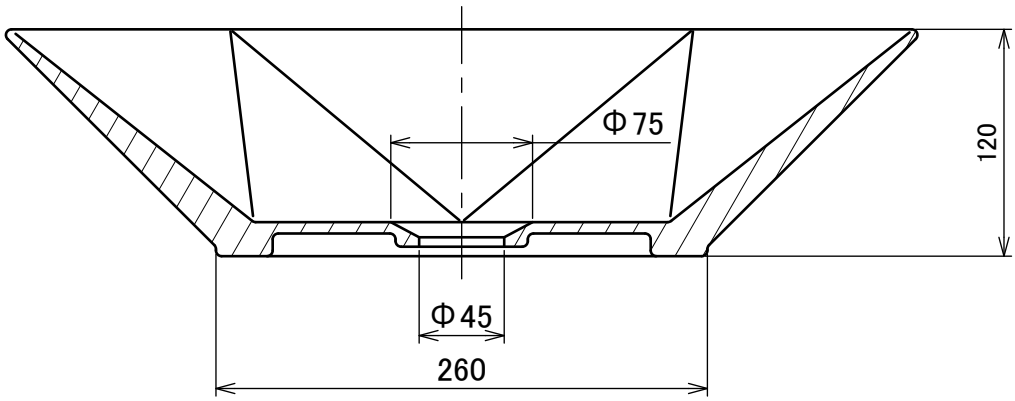

注記

記載内容について予告なく変更する場合があります。

変更・訂正等の最新情報は“総合情報サイト”に随時掲載しています。

承認 Approved	小林	処理 Treatment				型式 Model: B014
		材料 Material	陶磁器			
		個数 Q'ty		重量 Weight	10 kg	品名 Name: 水栓金具取付別タイプ/置き型洗面ボウル
設計 Designed	伊東	尺度 Scale	1:4			ホワイト -14
製図 Drawn		作成 Date	2020.8.19	単位 Unit	mm	
FLOBAL CORPORATION						図番 Drawing No.: A-FS-2622

FLOBAL A4V