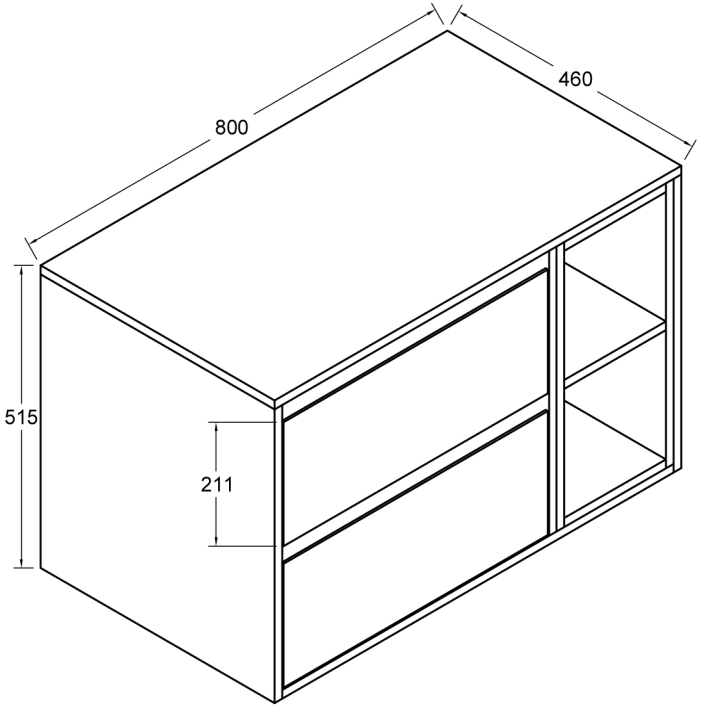

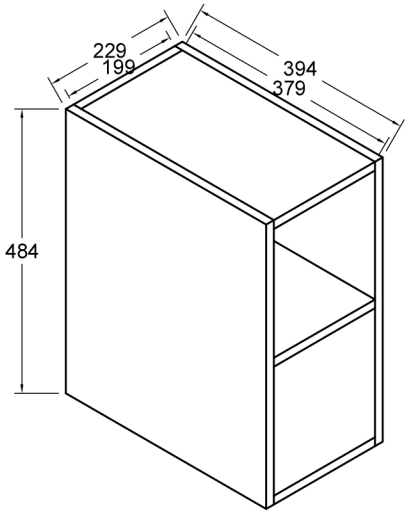

15mm厚 GF015 マットブラックリネンMDF（両面）
0.7×19mm GF015 マットブラックリネンエッジバンド
カウンタートップ 800×460×1枚 塗装済み
引き出し 519×211×2枚 塗装済み
側板 500×459×2枚 塗装済み
中央板 483.5×442×1枚 塗装済み、前面エッジバンド（片側と両側）
15mm厚 GF282 パーティクルボード（両面）
0.7×19mm GF282 エッジバンド
前面スラット 524×59×2枚 塗装済み、両側
後面スラット 769×99×2枚 塗装済み、両側
ベースボード 769×99×2枚 両面シール済み
引き出し側板 350×99×4枚 片側と両側シール済み
上段引き出し背面板179 x 69 x 2枚、片面シール付き
引き出し底板 482 x 350 x 2枚、片面シール付き
下段引き出し背板 482 x 69 x 1枚、片面シール付き
収納部側板 482.6 x 392.6 x 2枚、4面シール付き
収納部連結板 199 x 377.6 x 3枚、2面シール付き
収納部背板 482.6 x 199 x 1枚、両端シール付き

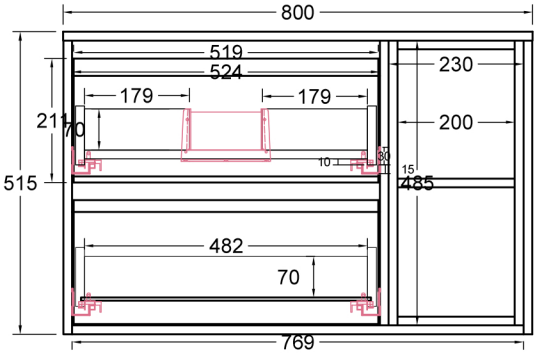

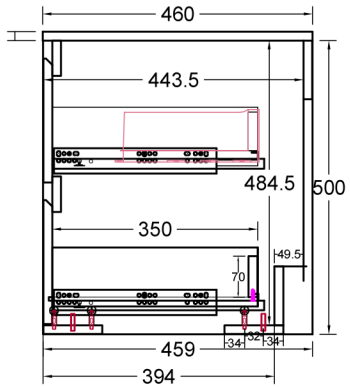

钢化玻璃：325×68×2块